MINORU | みのる化成株式会社

快適トイレ PICCO-PICO MEPC-KAIP

TOYOCATA

東洋リースカタログ Vol.012

株式会社 東洋リース 〒701-0144 岡山市北区久米6 鉄工センター内

商品に関するお問合せ・レンタルのご用命は下記店舗までお願いします

岡山営業所	086-292-6811	水島営業所	086-456-1588
岡山東営業所	086-274-8001	備前営業所	0869-66-7382
岡山南営業所	086-805-2511	高梁営業所	0866-26-1220

プロフェッショナルのための高性能の快適トイレ

広い室内空間・充実の装備を実現した高性能の
快適トイレ PICCO-PICOは、
清潔感、安心感の使い心地をご提供いたします。

ゆったりとした室内空間に充実の装備

※使用例 洗面台以外の小物は付属しておりません

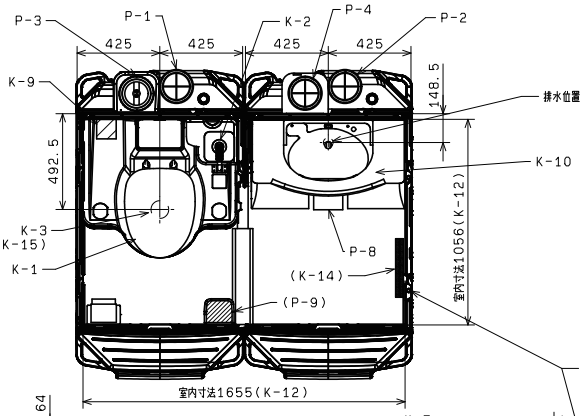

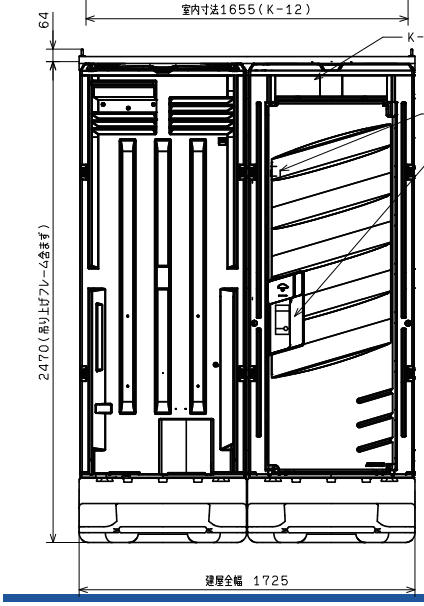

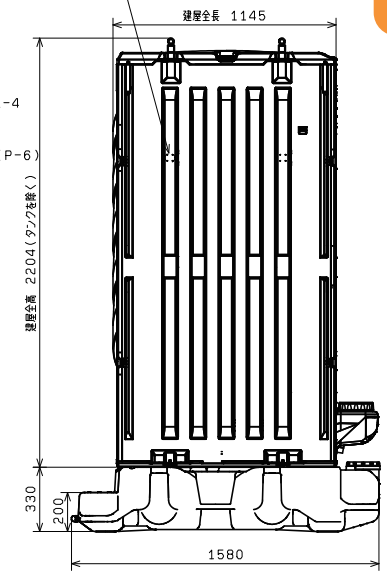

洋式便座